Rz63 (√)

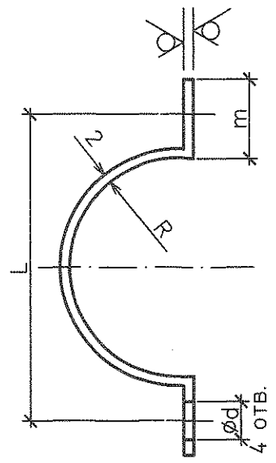

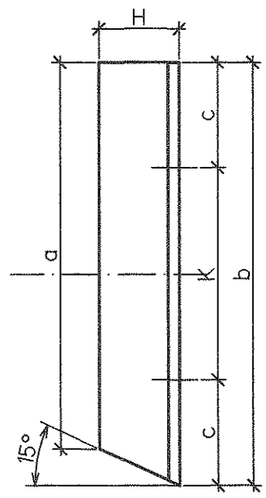

Развертка

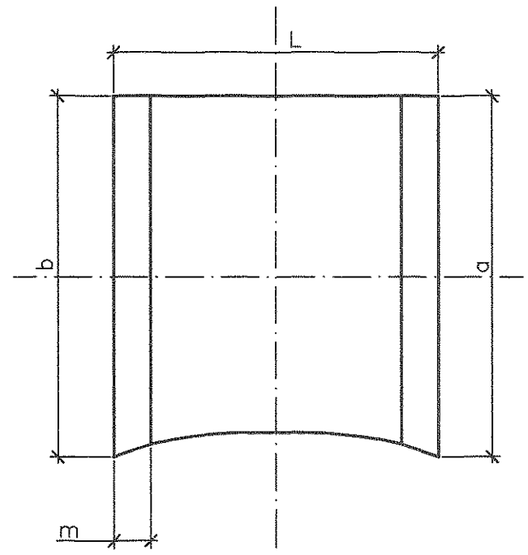

Размеры в мм

Таблица

Условн. проход	H	R	a	b	c	K	m	L	d	Масса. кг	Кол-во
50	102	100	525	150	260	252	15	344	7	3,0	1

Спецификация деталей

Поз.	Обозначение	Наименование	Кол.	Материал	Масса, кг		Примеч.
					Ед.	Общ.	
1	ГОСТ 19903-74	Обечайка наружняя Лист Б-ПН-0-2	См. табл.	ст3сп ГОСТ16523-97	См. табл.		

Инв. № подл. 83744 | Подпись и дата | Взам. инв. №

Изм.	Кол.уч.	Лист	№док.	Подп.	Дата	1350.12.38А-30UHJ-1836-TD.N		
						Объекты III очереди строительства ЗАО СГК (ТЭЦ)		
						Трубопроводы машзала БВД в осях 16-28 в рядах А-В и внутристанционные трубопроводы	Стадия: Р	Лист: 90 / Листов:
Н. контр.		Михеев			05.05.14	Кожух для фланцевой арматуры маслопровода. (вертикальный участок) Обечайка наружняя (тип I)	ОТКРЫТОЕ АКЦИОНЕРНОЕ ОБЩЕСТВО ИНСТИТУТ ТЕПЛОЭЛЕКТРОПРОЕКТ НИЖНИЙ НОВГОРОД	
Проверил		Шкитилева			05.05.14			
Разработал		Михеев			05.05.14			

Файл

Формат А3

Rz63 (V)

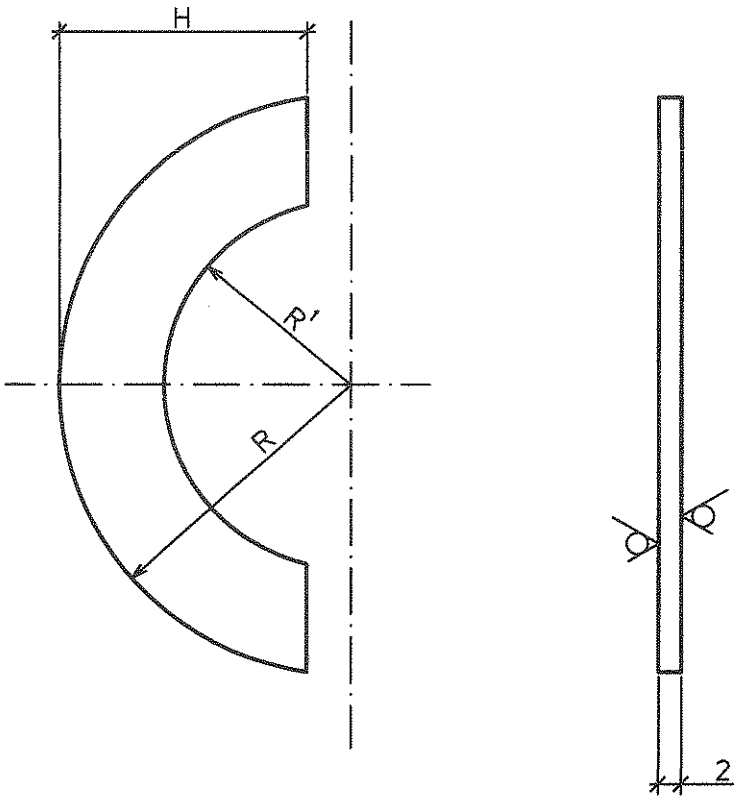

Размеры в мм

Таблица

Условн. проход	R	R^1	H	Масса. кг	Кол–во
50	100	30	98	0,22	1

Спецификация деталей

Поз.	Обозначение	Наименование	Кол.	Материал	Масса, кг Ед.	Масса, кг Общ.	Примеч.
1	ГОСТ 19903–74	Днище верхнее Лист Б–ПН–О–2	См. табл.	ст3сп ГОСТ16523–97	См. табл.		

Взам. инв. №

Подпись и дата

Инв. № подл. 83744

Изм.	Кол.уч.	Лист	№док.	Подп.	Дата

1350.12.38А–30UHJ–1836–TD.N

Объекты III очереди строительства
ЗАО СГК (ТЭЦ)

Трубопровод машзала БВД в осях 16–28 в рядах А–В и внутристанционные трубопроводы

Стадия	Лист	Листов
Р	91	

Н. контр.	Михеев		05.05.14
Проверил	Шкитилева		05.05.14
Разработал	Михеев		05.05.14

Кожух для фланцевой арматуры маслопровода. (вертикальный участок) Днище верхнее (тип I)

ОТКРЫТОЕ АКЦИОНЕРНОЕ ОБЩЕСТВО ИНСТИТУТ ТЕПЛОЭЛЕКТРОПРОЕКТ НИЖНИЙ НОВГОРОД

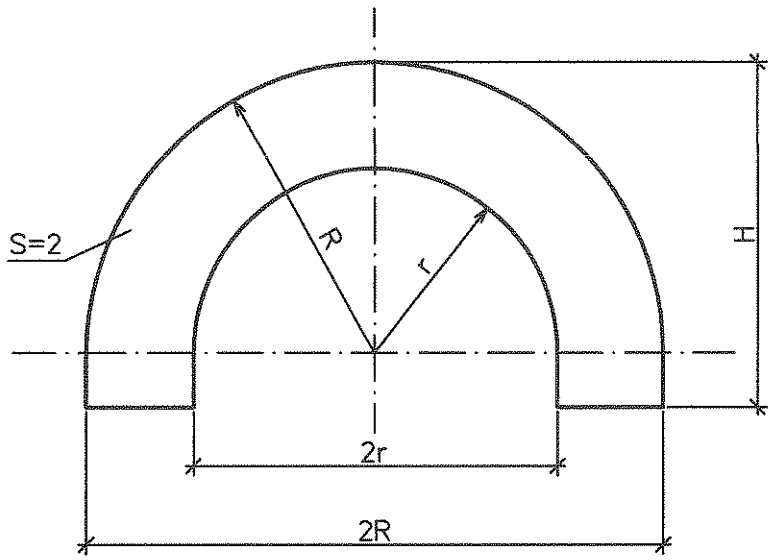

Таблица

Размеры в мм

Условн. проход	R	r	H	Масса. кг	Кол–во
50	100	32	103	0,23	1

Спецификация деталей

Поз.	Обозначение	Наименование	Кол.	Материал	Масса, кг Ед.	Масса, кг Общ.	Примеч.
1	ГОСТ 19903–74	Днище нижнее Лист Б–ПН–О–2	См. табл.	ст3сп ГОСТ16523–97	См. табл.		

Взам. инв. №

Подпись и дата

Инв. № подл. 83744

Изм.	Кол.уч.	Лист	№док.	Подп.	Дата

1350.12.38А–30UHJ–1836–TD.N

Объекты III очереди строительства
ЗАО СГК (ТЭЦ)

Трубопроводы машзала БВД в осях 16–28 в рядах А–В и внутристанционные трубопроводы

Стадия	Лист	Листов
Р	92	

Н. контр.	Михеев		
Проверил	Шкитилева		05.05.14
Разработал	Михеев		05.05.14

Кожух для фланцевой арматуры маслопровода. (вертикальный участок) Днище нижнее (тип I)

ОТКРЫТОЕ АКЦИОНЕРНОЕ ОБЩЕСТВО ИНСТИТУТ ТЕПЛОЭЛЕКТРОПРОЕКТ НИЖНИЙ НОВГОРОД

Rz63 (V)

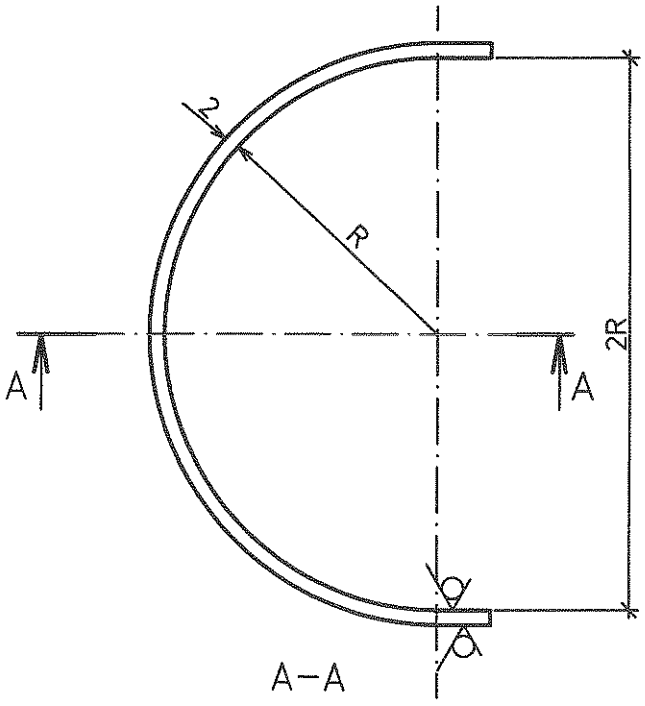

Развертка

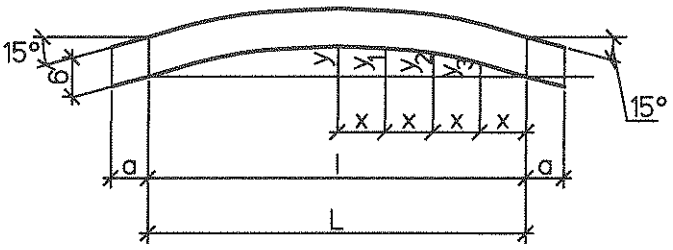

А–А

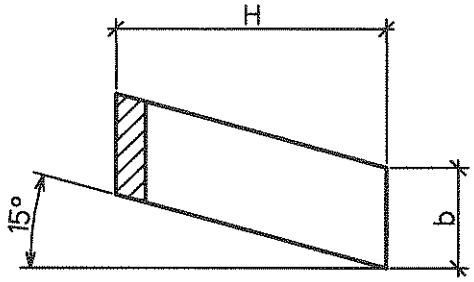

Размеры в мм

Таблица

Условн. проход	R	H	b	L	l	x	y	y_1	y_2	y_3	Масса. кг	Кол–во
50	30	35	10	110	100	12,5	8,3	7,6	5,7	3,1	0,03	1

Спецификация деталей

Поз.	Обозначение	Наименование	Кол.	Материал	Масса, кг Ед.	Масса, кг Общ.	Примеч.
1	ГОСТ 19903–74	Обечайка внутренняя Лист Б–ПН–О–2	См. табл.	ст3сп ГОСТ16523–97	См. табл.		

Взам. инв. №

Подпись и дата

Инв. № подл. 83744

Изм.	Кол.уч.	Лист	№док.	Подп.	Дата

1350.12.38А–30UHJ–1836–TD.N

Объекты III очереди строительства
ЗАО СГК (ТЭЦ)

Трубопроводы машзала БВД в осях 16–28 в рядах А–В и внутристанционные трубопроводы

Стадия	Лист	Листов
Р	93	

Н. контр.	Михеев		
Проверил	Шкитилева		05.08
Разработал	Михеев		05.08.14

Кожух для фланцевой арматуры маслопровода. (вертикальный участок) Обечайка внутренняя. (тип 1)

ОТКРЫТОЕ АКЦИОНЕРНОЕ ОБЩЕСТВО ИНСТИТУТ ТЕПЛОЭЛЕКТРОПРОЕКТ НИЖНИЙ НОВГОРОД

Rz63 (V)

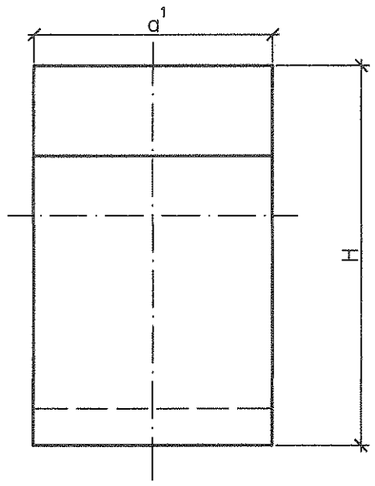

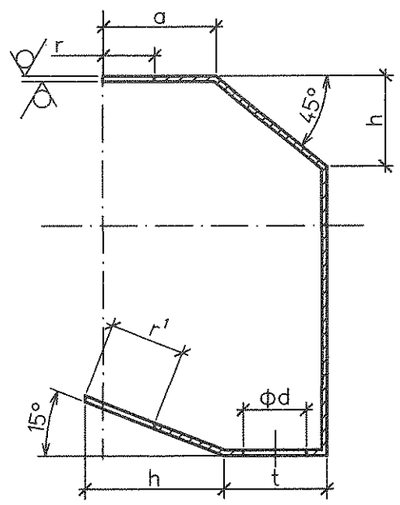

Спецификация деталей

Поз.	Обозначение	Наименование	Кол.	Материал	Масса, кг		Примеч.
					Ед.	Общ.	
1	ГОСТ 19903-74	Стенка торцевая Лист Б-ПН-О-2	См. табл.	ст3сп ГОСТ16523-97	См. табл.		

Таблица

Размеры в мм

Условн. проход	H	a¹	a	h	t	n	r	r¹	d	l	n¹	L	Масса. кг	Кол-во
50	620	200	108	209	55	263	30	34	35	200	272	1144	3,53	2

Развертка

Линии гиба

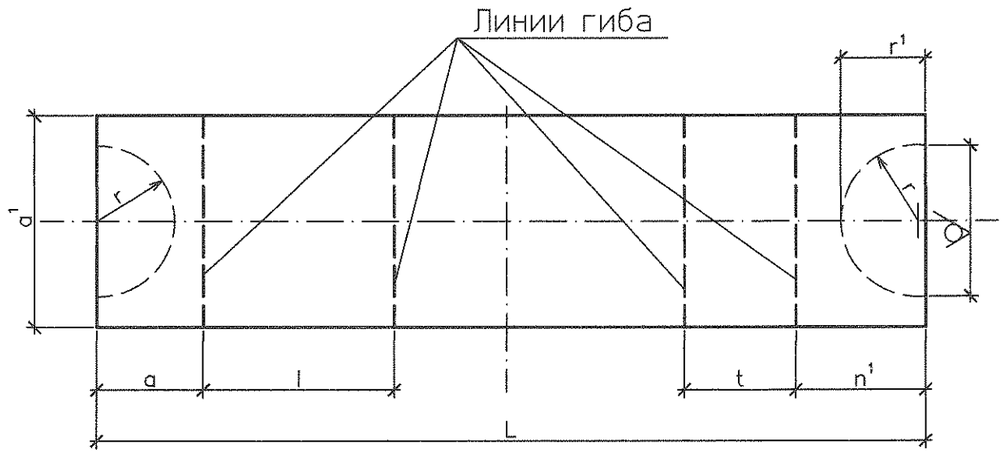

						1350.12.38А-30UHJ-1836-TD.N	
						Объекты III очереди строительства ЗАО СГК (ТЭЦ)	
Изм.	Кол.уч.	Лист	№док.	Подп.	Дата	Трубопроводы машзала БВД в осях 16-28 в рядах А-В и внутристанционные трубопроводы	Стадия: Р; Лист: 94; Листов:
Н. контр.		Михеев				Кожух для фланцевой арматуры маслопровода. (вертикальный участок) Стенка торцевая (тип II)	ОТКРЫТОЕ АКЦИОНЕРНОЕ ОБЩЕСТВО ИНСТИТУТ ТЕПЛОЭЛЕКТРОПРОЕКТ НИЖНИЙ НОВГОРОД
Проверил		Шкитилева					
Разработал		Михеев					

Инв. № подл. 83744 | Подпись и дата | Взам. инв. №

Rz63 (V)

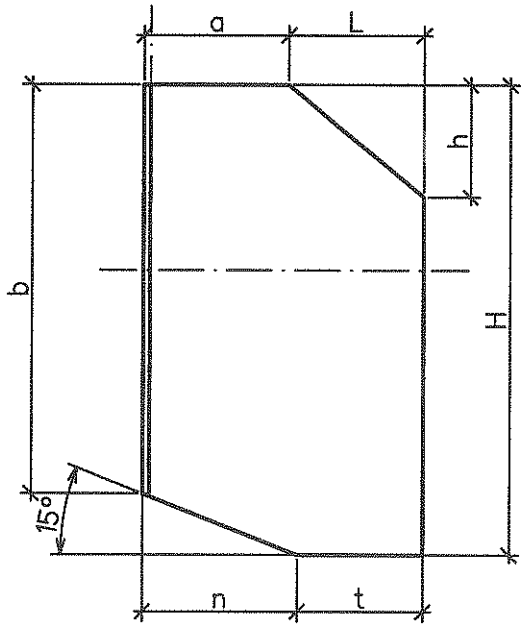

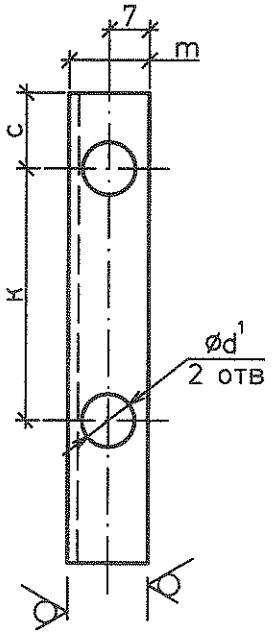

Размеры в мм

Таблица

Условн. проход	H	b	a	l	n	t	h	k	c	m	d¹	Масса. кг	Кол–во
50	624	554	110	205	260	55	205	252	150	17	7	2,76	2

Спецификация деталей

Поз.	Обозначение	Наименование	Кол.	Материал	Масса, кг Ед.	Масса, кг Общ.	Примеч.
1	ГОСТ 19903–74	Стенка боковая Лист Б–ПН–0–2	См. табл.	ст3сп ГОСТ16523–97	См. табл.		

Взам. инв. №

Подпись и дата

Инв. № подл. 83744

Изм.	Кол.уч.	Лист	№док.	Подп.	Дата

1350.12.38А–30UHJ–1836–TD.N

Объекты III очереди строительства
ЗАО СГК (ТЭЦ)

Трубопроводы машзала БВД в осях 16–28 в рядах А–В и внутристанционные трубопроводы

Стадия	Лист	Листов
Р	95	

Н. контр.	Михеев	
Проверил	Шкитилева	
Разработал	Михеев	

Кожух для фланцевой арматуры маслопровода. (вертикальный участок) Стенка боковая (тип II)

ОТКРЫТОЕ АКЦИОНЕРНОЕ ОБЩЕСТВО ИНСТИТУТ ТЕПЛОЭЛЕКТРОПРОЕКТ НИЖНИЙ НОВГОРОД

Rz63 (V)

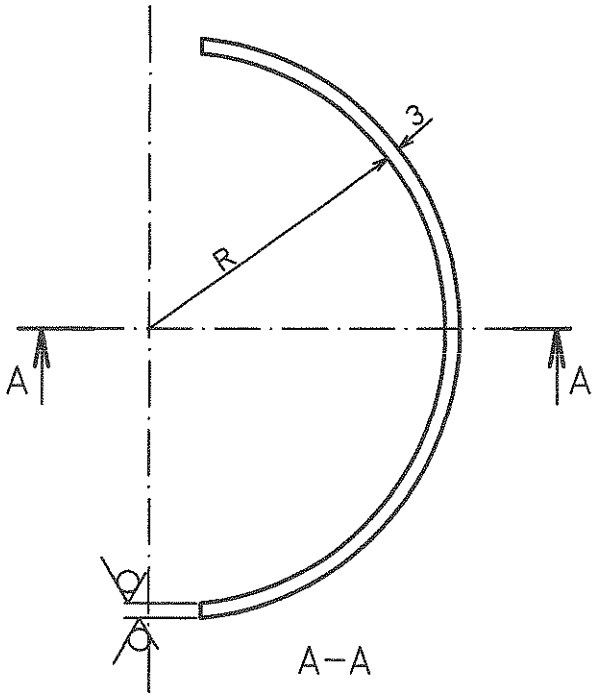

Развертка

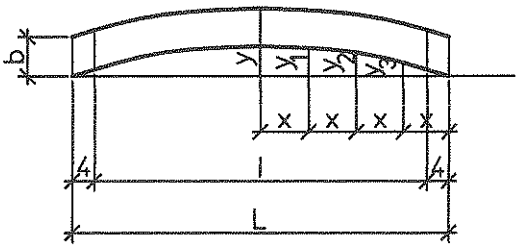

А–А

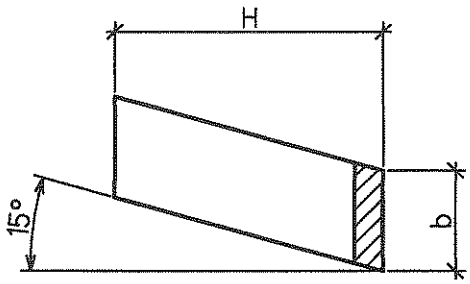

Размеры в мм

Таблица

Условн. проход	R	H	b	L	l	x	y	y_1	y_2	y_3	Масса. кг	Кол–во
50	28	26	10	100	92	12,5	8,3	7,6	5,7	3,1	0,03	1

Спецификация деталей

Поз.	Обозначение	Наименование	Кол.	Материал	Масса, кг Ед.	Масса, кг Общ.	Примеч.
1	ГОСТ 19903–74	Обечайка внутренняя Лист Б–ПН–О–3	См. табл.	ст3сп ГОСТ16523–97	См. табл.		

Взам. инв. №

Подпись и дата

Инв. № подл. 83744

Изм.	Кол.уч.	Лист	№док.	Подп.	Дата

1350.12.38А–30UHJ–1836–TD.N

Объекты III очереди строительства
ЗАО СГК (ТЭЦ)

Трубопроводы машзала БВД в осях 16–28 в рядах А–В и внутристанционные трубопроводы

Стадия	Лист	Листов
Р	96	

Н. контр.	Михеев		10.05.14
Проверил	Шкитилева		10.05.14
Разработал	Михеев		10.05.14

Кожух для фланцевой арматуры маслопровода. (вертикальный участок) Обечайка внутренняя.(тип II)

ОТКРЫТОЕ АКЦИОНЕРНОЕ ОБЩЕСТВО ИНСТИТУТ ТЕПЛОЭЛЕКТРОПРОЕКТ НИЖНИЙ НОВГОРОД

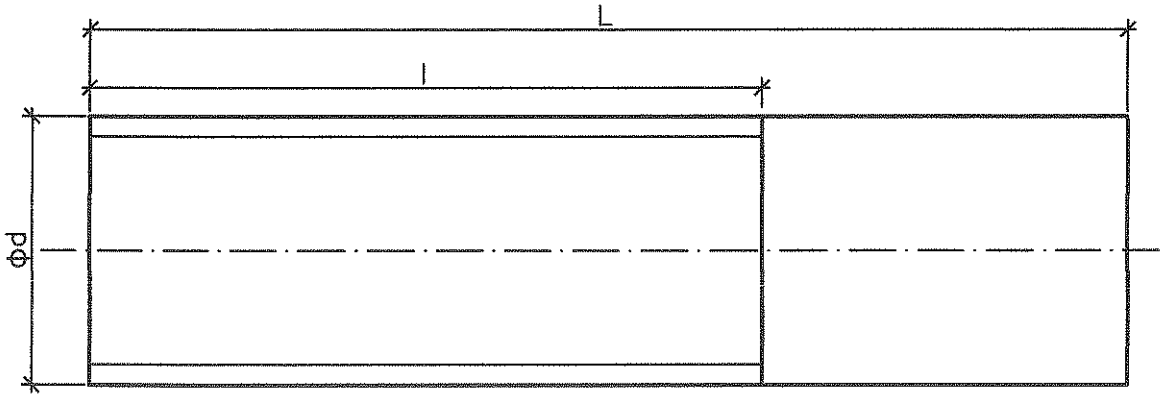

Размеры в мм

Таблица

Условн. проход	L	l	d	Масса. кг	Кол–во
50	100	20	g2"	0,12	1

Спецификация деталей

Поз.	Обозначение	Наименование	Кол.	Материал	Масса, кг		Примеч.
					Ед.	Общ.	
1	ГОСТ 3262–75	Труба 25х3,2 L=100	1	20 ГОСТ1050–88	0,12	0,12	

Взам. инв. №

Подпись и дата

Инв. № подл. 83744

Изм.	Кол.уч.	Лист	№док.	Подп.	Дата

1350.12.38А–30UHJ–1836–TD.N

Объекты III очереди строительства
ЗАО СГК (ТЭЦ)

Трубопроводы машзала БВД в осях 16–28 в рядах А–В и внутристанционные трубопроводы

Стадия	Лист	Листов
Р	97	

Н. контр.	Михеев		14.05.14
Проверил	Шкитилева		15.05.14
Разработал	Михеев		15.05.14

Кожух для фланцевой арматуры маслопровода. (вертикальный участок) Штуцер.

ОТКРЫТОЕ АКЦИОНЕРНОЕ ОБЩЕСТВО ИНСТИТУТ ТЕПЛОЭЛЕКТРОПРОЕКТ НИЖНИЙ НОВГОРОД

Rz63 (V)

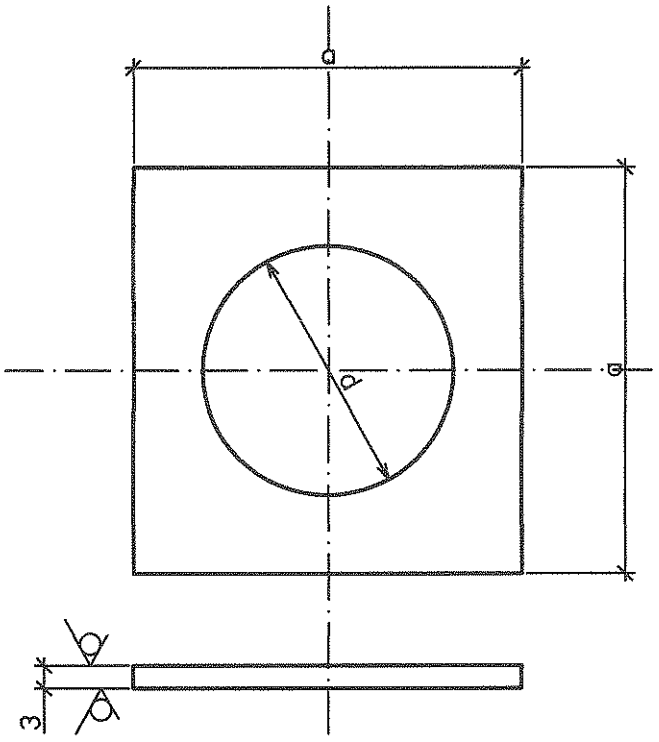

Таблица

Размеры в мм

Условн. проход	a	d	Масса. кг	Кол–во
50	45	35	0.07	1

Спецификация деталей

Поз.	Обозначение	Наименование	Кол.	Материал	Масса, кг Ед.	Масса, кг Общ.	Примеч.
1	ГОСТ 19903–74	Накладка Лист Б–ПН–О–3	См. табл.	ст3сп ГОСТ16523–97	См. табл.		

Взам. инв. №

Подпись и дата

Инв. № подл. 83744

Изм.	Кол.уч.	Лист	№док.	Подп.	Дата

1350.12.38А–30UHJ–1836–TD.N

Объекты III очереди строительства
ЗАО СГК (ТЭЦ)

Трубопроводы машзала БВД в осях 16–28 в рядах А–В и внутристанционные трубопроводы

Стадия	Лист	Листов
Р	98	

Н. контр.	Михеев		05.05.14
Проверил	Шкитилева		05.05.14
Разработал	Михеев		05.05.14

Кожух для фланцевой арматуры маслопровода. (вертикальный участок) Накладка (тип II)

ОТКРЫТОЕ АКЦИОНЕРНОЕ ОБЩЕСТВО ИНСТИТУТ ТЕПЛОЭЛЕКТРОПРОЕКТ НИЖНИЙ НОВГОРОД

Поз	Обозначение	Наименование	Кол.	Материал	Масса, кг		Приме-чание
					ед.	общ.	
		Трубы					
1	ГОСТ 3262-75	Труба 25х3,2 м	3,6	20 ГОСТ 1050-88	2,39	8,6	
		Металл					
1	ГОСТ 19903-74	Лист Б-ПН-0-2 $м^2$	23,0	Ст3сп ГОСТ 16523-89	15,7	361,1	
2	ГОСТ 19903-74	Лист Б-ПН-0-3 $м^2$	6,0	Ст3сп ГОСТ 16523-89	23,6	141,6	
3	ГОСТ 19903-74	Лист Б-ПН-0-5 $м^2$	0,2	Ст3сп ГОСТ 16523-89	39,2	7,84	
		Крепеж					
1	ГОСТ 7798-70	Болт М 6х16	48	20 ГОСТ 1759.0-87	0,006	0,288	
2	ГОСТ 5915-70	Гайка М6. 5	48	20 ГОСТ 1759.0-87	0,002	0,096	
3	ГОСТ 11371-78	Шайба 6	96	Ст3сп ГОСТ 18123-82	0,001	0,096	
4	ГОСТ 7798-70	Болт М 8Х38	40	20 ГОСТ 1759.0-87	0,021	0,84	
5	ГОСТ 5915-70	Гайка М8. 5	40	20 ГОСТ 1759.0-87	0,005	0,2	
6	ГОСТ 11371-78	Шайба 8	80	Ст3сп ГОСТ 18123-82	0,001	0,08	
		Электроды					
1	ГОСТ 9467-75	Наплавленный металл		Э42		7,5	
		Всего по ведомости				528,2кг	

Взам. инв. №

Подпись и дата

Инв. № подл. 83744

Изм.	Кол.уч.	Лист	№док.	Подп.	Дата

1350.12.38А-30UHJ-1836-TD.N

Объекты III очереди строительства
ЗАО СГК (ТЭЦ)

Н. контр.	Михеев		05.05.14
ГИП	Трапезников		05.05.14
Нач. отдела	Волков		05.05.14
Проверил	Шкитилева		05.05.14
Разработал			

Трубопровод машзала БВД в осях 16-28 в рядах А-В и внутристанционные трубопроводы

Кожухи для фланцевой арматуры маслопровода.

Стадия	Лист	Листов
Р	99	

ОТКРЫТОЕ АКЦИОНЕРНОЕ ОБЩЕСТВО ИНСТИТУТ ТЕПЛОЭЛЕКТРОПРОЕКТ